# *Elektromechanický samozamykací úzký vícebodový zámek ABLOY EL467 - oboustranná kontrola vstupu*

## Použití

- Pro vnitřní i plášťové rámové dveře - například ALU profil.
- Jedinečné řešení pro únikové požárně odolné dveře.
- Lze použít do požárně odolných dveří.
  Nedělený čtyřhran kliky – oboustranná kontrola vstupu
- Klika zámku může být ovládána výstupním kontaktem ze čtečky karet, klávesnice, tlačítkem, apod.

## Výhody

- **pravolevý - oboustranná střelka**
- **možnost nastavit zámek do reverzní nebo standardní funkce**
- **čelní U-štít**
- **samozamykací**
- **oboustranná kontrola vstupu - nedělený čtyřhran**
- **napájení v rozsahu 12-24V DC**
- **čtyřbodové uzamčení dveří**

## Popis funkcí zámku

- Po příchodu aktivačního signálu je sepnut ovládací mechanizmus zámku a je možné stiskem kliky zatáhnout závoru a projít dveřmi.
- Zámek je možné provozovat v **denním režimu**, kdy je zámek po stanovenou dobu trvale odblokován.
- Zámek je možné vždy otevřít pomocí cylindrické vložky z obou stran dveří.
- **Zámek musí být vždy osazen kováním typu klika/klika s nedělerným čtyřhranem.**

## Monitorovací funkce

**Dveře – otevřeny / zavřeny**
**Klika – stisknuta / volná**
**Klíč – odemyká / volný**
**Závora - zatažena / vysunuta**

*Nutné použít kabel EA218 (6m) nebo EA219 (10m).*

## Samozamykací funkce

Po uzavření dveří je zajišťovací střelka společně s hlavní střelkou zatlačena o protiplech do těla zámku a po vyskočení hlavní dělené střelky dojde k automatickému vysunutí závory (háků) a následnému zablokování hlavní střelky. Zámek je pevně uzamčen ve čtyřech bodech.
Otevření zámku je možné pomocí cylindrické vložky z obou stran.
**Zámek je samozamykací, tzn. nejde pomocí cylindrické vložky ručně uzamknout, ale pouze odemknout.**

## Možnosti nastavení zámku:

**Zámek je vždy osazen kováním typu klika/klika.**

**„2“ fail secure**
Obě kliky jsou funkční po přivedení napájení z ovládacího zařízení, např. čtečky = oboustranná kontrola vstupu.

**„3“ fail safe – funkce EPS - reverzní režim**
Obě kliky jsou funkční po odpojení napájení z ovládacího zařízení, např. čtečky = reverzní režim

**Pro řešení chráněných únikových východů dle normy EN179 a EN1125 použijte zámky EL460 nebo EL466.**

Certifikáty a návody k zámku můžete stáhnout po načtení QR kódu.

## Certifikace

| | |
|---|---|
| EN 1634-1 | Pro požárně odolné dveře |
| EN1627:2012 | Bezpečnostní třída RC3 |
| EN 61000-6-1:2007 | EMC |
| EN 61000-6-3:2007 | EMC |
| EN 14846:2008 | Elektrické zámky |



## Schéma zapojení elektromechanických zámků ABLOY

Podrobný technický popis zámku včetně zapojení naleznete také na našich webových stránkách www.assaabloy.cz nebo použijte QR kód.

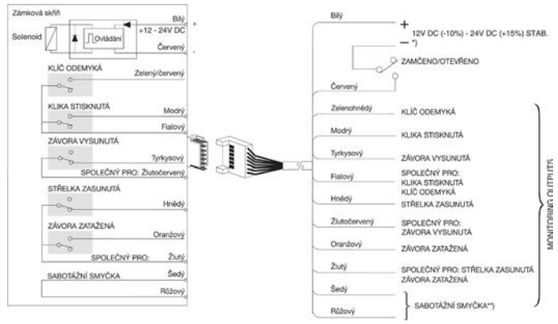


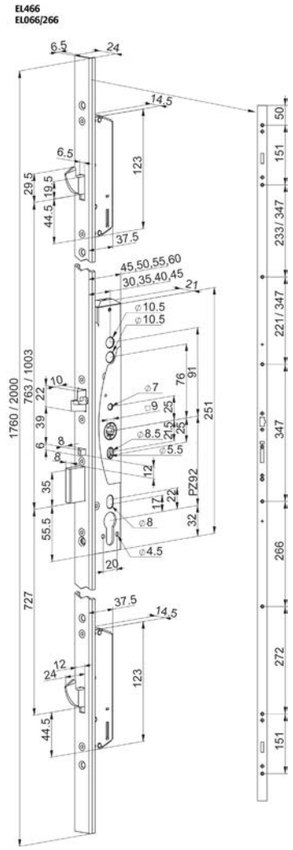


## Technické údaje

| | |
|---|---|
| Napájení | 12 – 24 V DC STAB +/- 10 % |
| Proudový odběr | 12V DC 240 mA v klidu<br>Max. 550 mA<br>24V DC 130 mA v klidu<br>Max. 300 mA |
| Monitorovací kontakty | Max. 0.5 A 30V AC/DC resist, 10 W |
| Rozsah pracovních teplot | -25°C až +70°C |
| Výsuv závor | závora 20 mm<br>oboustranná střelka: 10 mm<br>háky 24 mm |
| Signalizace | dveře otevřené/zavřené<br>klíč odemyká/volný<br>klika stisknutá/volná<br>závora zatažená<br>závora vysunutá |
| Vyráběné backsety | **standardně 35 mm**,<br>na objednávku 30, 40 a 45 mm |
| Šířka čelního štítu | 24 mm , nerez |
| Délka čelního štítu | 1760 nebo 2000 mm, U profil |
| Čtyřhran | nedělený 9 mm čtyřhran, s redukcí lze použít i 8 mm |
| Cylindrická vložka | DIN - europrofil |
| Dveřní vůle | 2-5,5 mm |
| Max. rozměry dveří | v. 2520 x š.1320mm Max. 200kg |
| Obsah balení | zámek, návod, upevňovací šrouby, redukce 9 na 8 mm, červíky |
| Rozteč zámku | **92 mm** |

## Příslušenství

| Výrobek | Objednací číslo |
|---|---|
| Protiplech k hákům zámku - EA306 | EL001393 |
| Kabel s konektorem EA218 (6 m) | EL000273 |
| Kabelová průchodka EA280 (258 mm) | EL000506 |
| Rozpojitelná kabelová průchodka 10314-10-00 | EL001294 |
| Bezpečnostní kování SX43 4BT (klika-klika) | EL000028 |
| Bezpečnostní kování Vaasa/92 3BT (klika-klika) | EL001954 |
| Protiplech od EA321 až EA331<br>dle typu dveří vyberte odpovídající protiplech | strana 38 |

## Vybraná objednací čísla

| Výrobek | Objednací číslo |
|---|---|
| EL4667/30/24/1760 | na dotaz |
| EL467/30/24/2000 | na dotaz |
| **EL467/35/24/1760** | **na dotaz** |
| **EL467/35/24/2000** | **na dotaz** |
| EL467/40/24/1760 | na dotaz |
| EL467/40/24/2000 | na dotaz |
| EL467/45/24/1760 | na dotaz |
| EL467/45/24/2000 | na dotaz |